AVK TAUSCHSCHIEBER, PN 10/16 12/50

Absperrschieber PN 10 für Wasser und Abwasser bis maximal 70°C
Ausführung nach EN 1074-2, baulänge nach DIN 3202 Teil 1, F5 - 6mm.
Flanschbohrung nach ISO 7005-2 EN 1092-2
Hydraulisch getestet nach EN 1074-2, Abschluss 1,0 x PN, Gehäuse 1,5 x PN

Weichdichtender Keil-Oval Tauschschieber aus GGG-50 nach DIN 1693.
Flansch nach ISO 7005-2, EN 1092-2: 1997, Spitzende nach ISO 2531.
Baulänge nach DIN 3202 Teil 1, F5 – 6 mm.
Keil aus GGG - 50 mit fester Keilmutter, innen und außen mit EPDM vulkanisiert zugelassen nach W270
Spindel aus Nichtrostender Stahl 1.4021 mit gerolltem Gewinde und Stoppring.
Spindelabdichtung mit 4 O-Ringen in einen Polyamid Gleitlager, Lippendichtung und Abstreiferring.
Haubendichtung gekammert als Profilring zwischen Gehäuse und Haube
Gehäuseschrauben aus Niro – Stahl von Haubendichtung umschlossen
Schraubenköpfe versiegelt mit Schmelzkleber.
Epoxidbeschichtung nach DIN 30677 und GSK Richtlinien, RAL 5017 – innen und außen.
Rohrstutzen mit angebautem zugfestem Sparflansch, mit EPDM - Gummidichtung und mit Duktilguss-Stützhülse.

Zubehör: Spindelschoner, Handrad, Einbaugarnitur, Straßenkappen und Flanschadapter.

AVK Mittelmann Armaturen GmbH

391250CC

Für weitere Spezifikationen, siehe Abschnitt "Technische Informationen". Änderungen im Zuge der Weiterentwicklung vorbehalten.

AVK TAUSCHSCHIEBER, PN 10/16

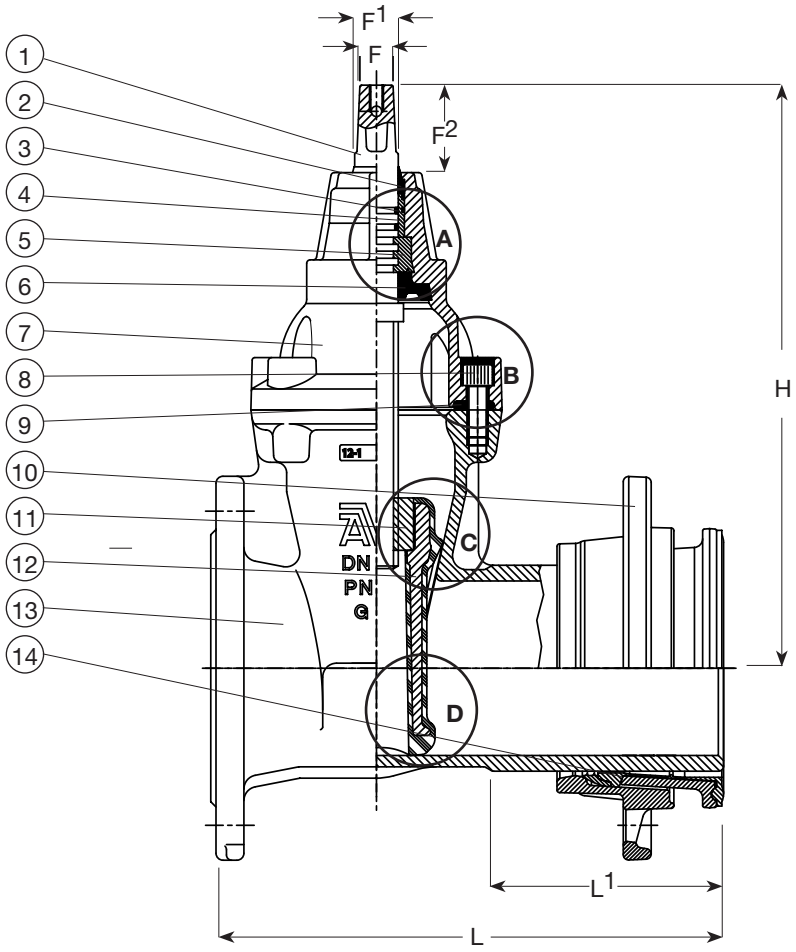

A. Spindeldichtung

Drei unabhängige Spindeldichtungen bieten dreifache Sicherheit.

- Ein NBR - Abstreifring schützt vor von außen eindringen dem Schmutz.
- Ein Polyamid-Lager mit 4 NBR-O-Ringen schützt vor galvanischer Korrosion.
- Hydraulisch dichtende EPDM-Gummimanschette, die als Haubtabdichtung zur Medium dient.

B. Gehäuse/Haube

Die einzigartige Verbindung von Gehäuse und Haube garantiert dauerhafte Dichtheit.

- Eine runde Gummihaubendichtung sitzt in einer Kammer innerhalb der Haube, damit wird ein Herauspressen bei Druckstößen verhindert.
- Die Edelstahl-Haubenschrauben sitzen versenkt in der Haube, umschlossen von der Haubendichtung, mit Schmelzkleber versiegelt. Somit gibt es keine Korrosionsgefahr, da die Schrauben weder dem Medium noch Schmutz ausgesetzt sind.

C. Keilmutter

Die fest integrierte Keilmutter verringert die Anzahl beweglicher Teile und verhindert somit das Korrosions- und Funktionsrisiko. Die Keilmutter besteht aus entzinkungsfreiem Messing, das Gleitfähigkeiten besitzt, was zu optimaler Materialanpassung mit der Edelstahlspindel führt.

D. Vulkanisierter Keil

Der GGG - 50 Kern ist innen und außen vollständig vulkanisiert mit nach W270 zugelassenem EPDM-Gummi. Keine Metallteile sind dem Medium ausgesetzt, und die hervorragende Vulkanisierung verhindert Korrosion unterhalb des Gummis. Außerdem stellen die Führungen an dem Keil und an dem Schiebergehäuse eine zentrische Bewegung und einen zentrischen Verschluss trotz hohen Druckes sicher. Die sichere Funktion ist garantiert, da die Führungen die Überlastung der Spindel verhindern. Der Keil hat eine große Durchgangsbohrung, die Ablagerungen und Keimbildung durch permanenten Wasserdurchfluss verhindert. Es kommt zu keinen Verschmutzungen.

Komponentenliste

1. Spindel	8. Gehäuseschraube
2. NBR - Abstreifer	9. Haubendichtung
3. NBR - O-Ring	10. Sparflansch
4. Gleitlager	11. Keilmutter
5. Kammring	12. Keil
6. EPDM –Lippendichtung	13. Gehäuse
7. Haube	14. Zugfester Ring

Allgemeine Information

AVK Bestell-Nr.	DN	PN	Sparflansch AVK Bestell-Nr.	Zugfeste Dichtung AVK Bestell-Nr.	L mm	L1 mm	H mm	F mm	F1 mm	F2 mm	Gewicht kg
12-050-51017	50	10/16	05-050-2100	05-066-50116	244	121	241	14	17	29	12
12-065-51017	65	10/16	05-065-2100	05-082-50116	264	130	271	17	20	34	15
12-080-51017	80	10/16	05-080-2100	05-098-50116	274	127	297	17	20	34	18
12-100-51017	100	10/16	05-100-2100	05-118-50116	294	133	334	19	22	38	23,5
12-125-51017	125	10/16	05-125-2100	05-144-50116	319	149	376	19	22	38	31
12-150-51017	150	10/16	05-150-2100	05-170-50116	344	160	448	19	22	38	47
12-200-51007	200	10	05-200-2100	05-222-50116	394	187	562	24	28	42	67
12-200-51017	200	16	05-200-4100	05-222-50116	394	187	562	24	28	42	67
12-250-51007 *	250	10	05-250-2100	05-250-0210*	444	179	664	27	31	47	102
12-250-51017 *	250	16	05-250-4100	05-250-0210*	444	179	664	27	31	47	102
12-300-51007 *	300	10	05-300-2100	05-300-0210*	494	204	740	27	31	47	149
12-300-51017 *	300	16	05-300-4100	05-300-0210*	494	204	740	27	31	47	149

*) nicht zugfest