AVK KEIL-OVALSCHIEBER PN 25

Nach DIN 3352 Teil 4
Baulänge nach DIN 3202 Teil 1, F5
Flanschanschlußmaße und Bohrung nach ISO 7005-2 (EN 1092-2: 1997, DIN 2501)

Verwendungsbereich:

Für Wasser, Abwasser und neutrale Flüssigkeiten bis max. 70°C

Prüfungen:

Mit Wasser nach DIN 3230 Teil 4:

Abschluß: PN
Gehäuse: 1,5 X PN

Betätigungsdrehmoment

Zubehör:

Handrad
Einbau-Garnitur
Spindelschoner
Sparflansch
Komplett By-Pass DN 350-500

Zulassungen:

DIN-DVGW-Reg.-Nr. 1161

Werkstoffe:

Gehäuse und Haube	Duktilguß GGG-50 nach DIN 1693 (BS 2789 Grad 500-7)
Korrosions-schutz	AVK-Epoxy-Beschichtung nach DIN 30677 außen. AVK Email innen
Spindel	Nichtrostender Stahl DIN X 20 Cr 13
Spindel-abdichtung	NBR-Abstreifer, 2 NBR-O-Ringe innerhalb und außerhalb des Polyamid-Gleitlagers, EPDM-Lippendichtung
Keil	Duktilguß, GGG-50, nach DIN 1693 (BS 2789 Grad 500 - 7) - innen und außen EPDM-gummiert. Keilmutter aus entzinkungsfreier Legierung CZ 132 nach BS 2874
Kammring	Entzinkungsfreie Legierung CZ 132 nach BS 2872
Gehäuse-schrauben	Nichtrostender Stahl A2, versenkt und mit Schmelzkleber versiegelt
Haubendichtung	EPDM-Profilring

Für weitere Spezifikationen, siehe Abschnitt "Technische Informationen". Änderungen im Zuge der Weiterentwicklung vorbehalten.

Nach DIN 3352 Teil 4
Baulänge nach DIN 3202 Teil 1, F5
Flanschanschlußmaße und Bohrung nach ISO 7005-2 (EN 1092-2: 1997, DIN 2501)

Komponentenliste

1. Spindel
2. NBR-Abstreifer
3. NBR-O-Ring
4. Gleitlager
5. Haube
6. Kammring
7. EPDM-Lippendichtung
8. Gehäuseschrauben
9. Haubendichtung
10. Keilmutter
11. Keil
12. Gehäuse

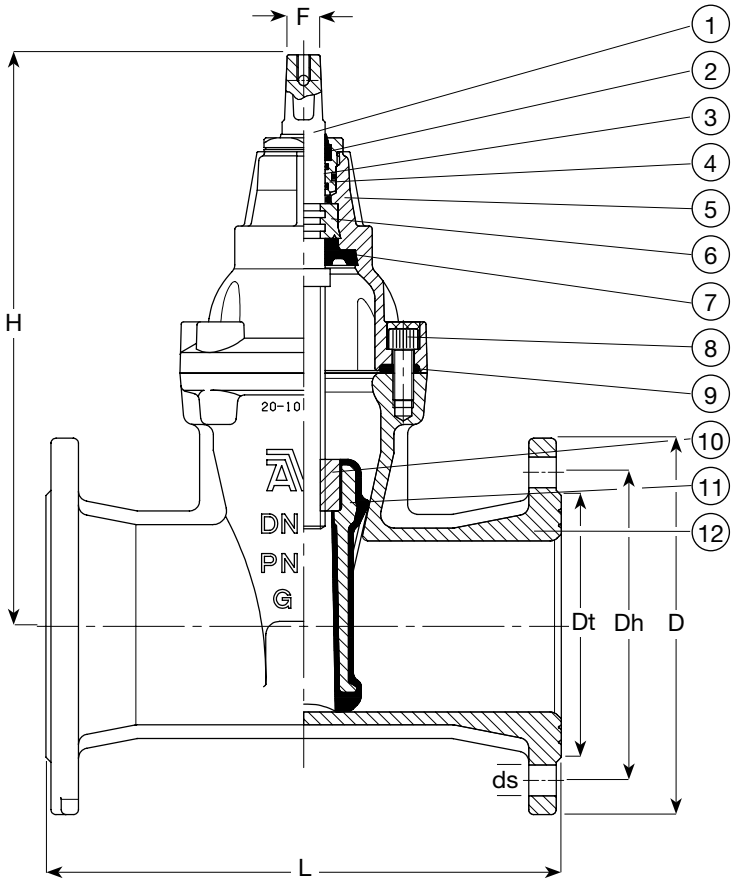

AVK Bestell-Nr.	DN	PN	L mm	H mm	Dt mm	D mm	Dh mm	ds mm	Bolzen	F mm	Gewicht kg
02-050-6807705	50	25	250	241	102	165	125	19	4	14	12
02-065-6807705	65	25	270	271	122	185	145	19	4	17	15
02-080-6807705	80	25	280	297	138	200	160	19	8	17	19
02-100-6807705	100	25	300	334	158	220	180	19	8	19	25
02-125-6807705	125	25	325	376	188	250	210	19	8	19	33
02-150-6807705	150	25	350	448	212	285	240	23	8	19	49
02-200-6807705	200	25	400	562	268	340	295	23	8	24	70
02-250-6807705	250	25	450	664	320	400	350	23	12	27	110
02-300-6807705	300	25	500	740	370	455	400	23	12	27	160

* Flanschbohrung nach DIN 2501 350 mm mit erweitertem (400 mm) Durchlauf.
** Flanschbohrung nach DIN 2501 450 mm mit reduziertem (400 mm) Durchlauf.
*** Flanschbohrung nach DIN 2501 500 mm mit reduziertem (400 mm) Durchlauf.