# AVK KOMBI BE- UND ENTLÜFTUNGSVENTIL PN 16 701/50

**Doppelwirkend**
**Flansch nach ISO 7005-2 (BS EN 1092-2, DIN 2501) oder 2" BSP Gewinde**

**Verwendungsbereich:**

Für Wasser und neutrale Flüssigkeiten (nicht Abwasser) bis max. 90°C

Arbeitsdruck: min. 0,2 bar
max. 16 bar

**Prüfungen:**

Mit Wasser: 1,5 x PN

**Zubehör:**

Schieber Serie 06
Absperrklappe Serie 75

Lieferbar bis PN 100

**Entlüftungsquerschnitt:**

| DN | Automatisch | Kinetisch |
|---|---|---|
| 50 | 12 mm² | 794 mm² |
| 80 | 12 mm² | 1.809 mm² |
| 100 | 12 mm² | 3.317 mm² |
| 150 | 12 mm² | 17.662 mm² |
| 200 | 12 mm² | 17.662 mm² |

**Werkstoffe:**

**Automatisches Ventil:**

| | |
|---|---|
| Gehäuse, Verriegelung | Verstärktes Nylon |
| Dichtmembrane | EPDM |
| Schwimmer | Polypropylenschaum |
| O-Ring | BUNA - N |
| Unterteil | Messing nach DIN 17665 / BS 2874 |

**Kinetisches Ventil:**

| | |
|---|---|
| Gehäuse, Deckel | Grauguß, GG-25, nach DIN 1691 |
| Korrosionsschutz | Epoxy-Beschichtung, ral 5017 |
| Schwimmerkorb | DN 50: Polypropylen |
| Sitz | EPDM auf Bronze |
| Schwimmer | DN 50-100: Polykarbonat<br>DN 150-200: Nichtrostender St. 304L |
| O-Ring | BUNA -N |
| Schraube und Mutter | Galvanisierter Stahl 4.6 |

DN 50

Für weitere Spezifikationen, siehe Abschnitt "Technische Informationen". Änderungen im Zuge der Weiterentwicklung vorbehalten.

# AVK KOMBI BE- UND ENTLÜFTUNGSVENTIL PN 16

**701/50**

**Doppelwirkend**
**Flansch nach ISO 7005-2 (BS EN 1092-2, DIN 2501) oder 2" BSP Gewinde**

**Komponentenliste:**

1. Gehäuse, automatisches Ventil
2. Dichtmembrane
3. Verriegelung
4. Schwimmer
5. O-Ring
6. Unterteil
7. Deckel
8. Sitz
9. O-Ring
10. Schraube und Mutter
11. Schwimmer
12. Schwimmerkorb
13. Gehäuse, kinetisches Ventil

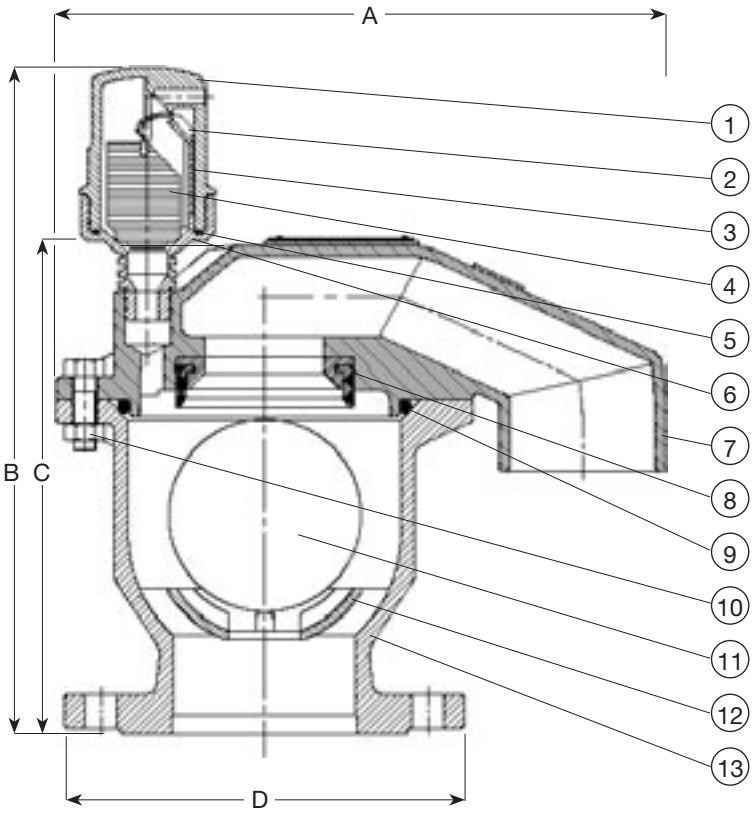


Automatisches Be- und Entlüftungsventil
Entlüftung

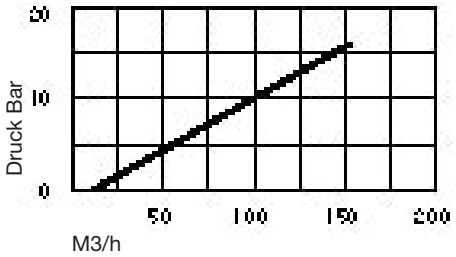


Kinetisches Be- und Entlüftungsventil
Entlüftung

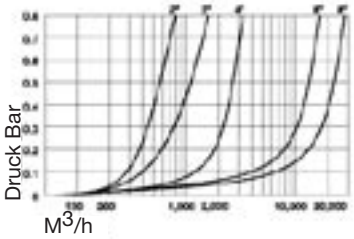


Belüftung

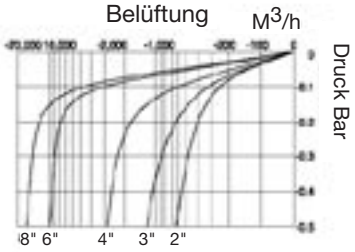


| Bestell Nr | DN | A mm | B mm | C mm | D mm | Gewicht Kg |
|---|---|---|---|---|---|---|
| 701-051-5091 | 50 (2" BSP Gewinde) | 167 | 330 | 237 | - | 9,4 |
| 701-050-5011 | 50 | 167 | 335 | 242 | 165 | 12,0 |
| 701-080-5011 | 80 | 286 | 356 | 250 | 200 | 18,4 |
| 701-100-5011 | 100 | 342 | 368 | 272 | 220 | 26,4 |
| 701-150-5011 | 150 | 553 | 550 | 525 | 285 | 77,6 |
| 701-200-50X1 | 200 | 553 | 550 | 525 | 340 | 85,6 |

X: 0 = PN 10
1 = PN 16