AVK ABSPERRKLAPPEN PN 10 ODER PN 16 756/2A

Doppelexzentrisch, doppelt geflanscht, integrierte Dichtfläche, freies Wellenende Design nach EN 593, Baulängen nach DIN EN 558 Reihe 14 (DIN 3202 - F4), DN 700-1200 Flansche und Bohrungen nach ISO 7005-2 (EN 1092-2: 1997, DIN 2501)

Verwendungsbereich:

Für Wasser und neutrale Flüssigkeiten bis max. 70°C

Tests:

Hydrauliktests nach DIN EN 1074-1+2/ EN 12266:

Abschluss: 1,1 x PN
Gehäuse: 1,5 x PN

Funktionstest: 1 x öffnen / schließen

Betätigung:

Schneckengetriebe mit Handrad
Elektrischer Antrieb
Spindelverlängerung

Auf Anfrage lieferbar:

Wandstandanzeiger der Klappenscheibe

Zulassungen:

DIN-DVGW-Reg.-Nr. in Bearbeitung

Materialien:

Gehäuse, Scheibe	Sphäroguss, GJS-500-7 nach DIN EN 1563 (GGG-50 nach DIN 1691	
Klemmring	Edelstahl DIN W. 1.4021/W, 1.4301	
Beschichtung	Außen:	Elektrostatisch aufgebrachtes Epoxydpulver nach DIN 30677-2 und GSK Richtlinien
	Innen:	Elektrostatisch aufgebrachtes Epoxydpulver nach DIN 30677-2 und GSK Richtlinien
	Scheibe:	Elektrostatisch aufgebrachtes Epoxydpulver nach DIN 30677-2 und GSK Richtlinien
Welle	Edelstahl DIN W. 1.4057	
Dichtring	EPDM	
O-ringe	NBR-Kautschuk	
Lager, Buchsen	Aluminium-Bronze	
Schrauben, Keile	Edelstahl A2	

AVK Mittelmann Armaturen GmbH

39A7562aCC

Änderungen im Zuge der Weiterentwicklung vorbehalten.

Copyright©AVK Group A/S 2011

TECHNISCHE SPEZIFIKATIONEN

756/2A

Doppelexzentrisch, doppelt geflanscht, integrierte Dichtfläche, freies Wellenende, DN 700-1200
Design nach EN 593, Baulängen nach DIN EN 558 Reihe 14 (DIN 3202 - F4)
Flansche und Bohrungen nach ISO 7005-2 (EN 1092-2: 1997, DIN 2501)

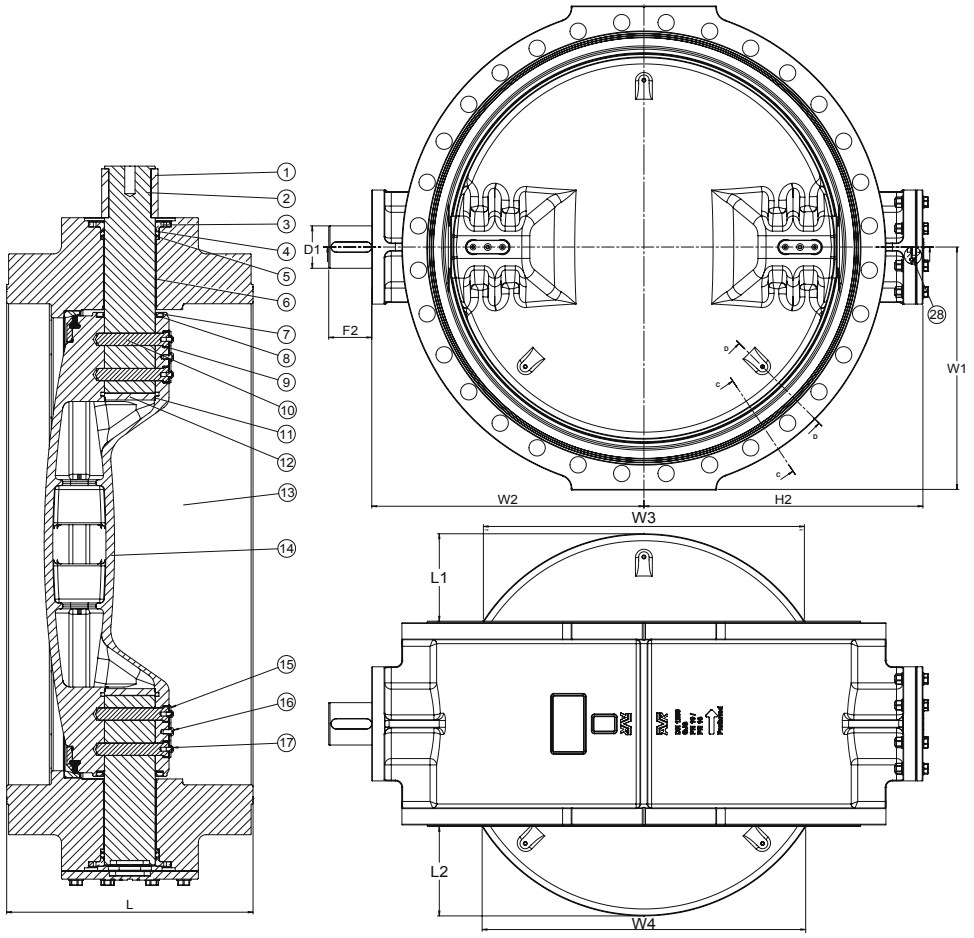

Teileliste

1. Keil
2. Wellenende
3. Dichtgehäuse
4. O-Ring
5. O-Ring
6. Selbstfettend. Lager
7. Scheibendeckring
8. Scheibendeckdichtung
9. O-Ring
10. Antriebsstift
11. O-Ring
12. Stecker
13. Gehäuse
14. Scheibe
15. Sicherheitsplatte
16. Schraube
17. Schraube
18. Mutter
19. Scheibe
20. Schraube
21. Schraube
22. Axiallager
23. Schraube
24. Deckplatte
25. Dichtung
26. Wellenstumpf
27. Sicherheitskeil
28. Schraube
29. Schraube
30. O-Ring
31. Bolzen
32. Scheibe
33. O-Ring
34. Klemmring
35. Scheibendichtung

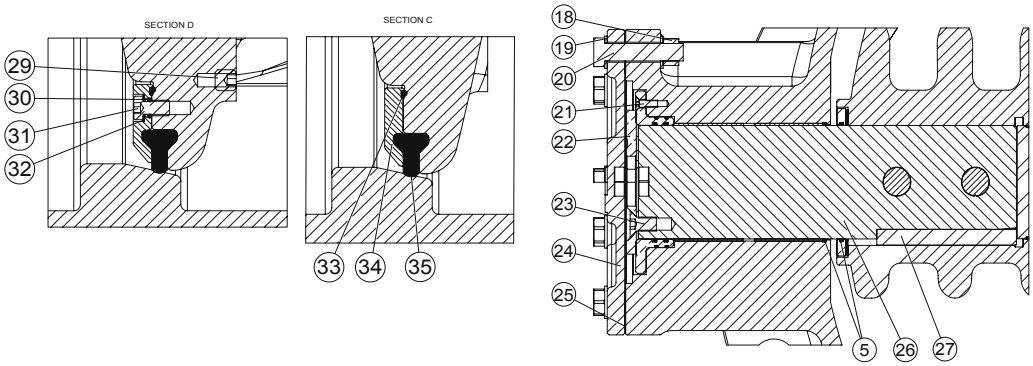

AVK Best.nr.	DN	W2 mm	W1 mm	H2 mm	F2 mm	L mm	L1 mm	L2 mm	W3 mm	W4 mm	D1 mm	ISO 5210	PN	Gewicht in kg
756-0700-1-04008	700	530	448	550	100	430	127	133	533	543	ø65	F25	10	411
756-0700-1-14008	700	530	455	550	100	430	127	133	533	543	ø65	F25	16	478
756-0800-1-04008	800	600	508	620	100	470	156	162	627	636	ø80	F25	10	559
756-0800-1-14008	800	600	513	620	100	470	156	162	627	636	ø80	F25	16	624
756-0900-1-04008	900	670	558	690	103	510	186	192	722	730	ø80	F25	10	706
756-0900-1-14008	900	670	563	690	103	510	186	192	722	730	ø80	F25	16	811
756-1000-1-04008	1000	750	615	770	115	550	216	222	816	824	ø100	F25	10	925
756-1000-1-14008	1000	750	628	770	115	550	216	222	816	824	ø100	F25	16	1050
756-1200-1-04008	1200	835	728	855	115	630	269	275	986	993	ø100	F30	10	1379
756-1200-1-14008	1200	835	743	855	147	630	269	275	986	993	ø130	F30	16	1583

DN 1300 - 2200 auf Anfrage

Kv Werte

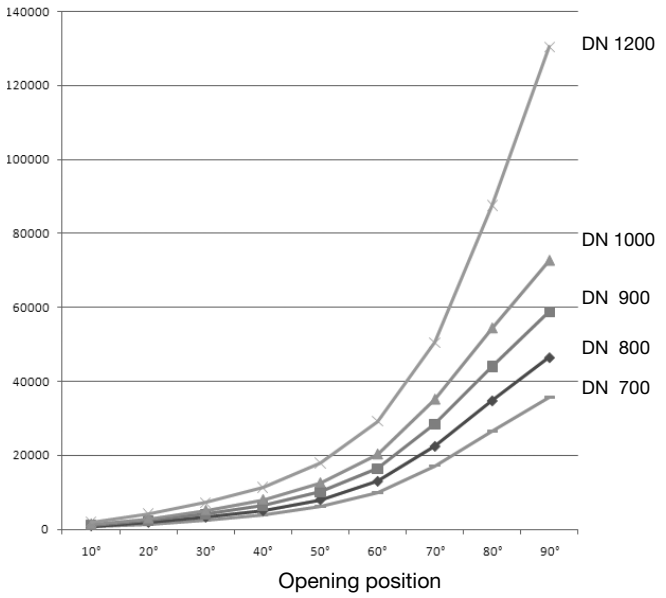

Kv/Zeta Werte

	Winkel DN	10°	20°	30°	40°	50°	60°	70°	80°	90°
Kv	700	665	1403	2472	3844	6110	9926	17192	26634	35591
Zeta		866,89	194,76	62,74	25,94	10,27	3,89	1,30	0,54	0,30
Kv	800	869	1833	3229	5021	7980	12964	22455	34787	46487
Zeta		866,04	194,65	62,73	25,94	10,27	3,89	1,30	0,54	0,30
Kv	900	1100	2320	4087	6354	10100	16408	28420	44028	58835
Zeta		865,77	194,63	62,72	25,95	10,27	3,89	1,30	0,54	0,30
Kv	1000	1358	2864	5046	7945	12470	20257	35086	54355	72636
Zeta		865,80	194,66	62,71	25,29	10,27	3,89	1,30	0,54	0,30
Kv	1200	1956	4125	7267	11297	17956	29170	50524	87511	130454
Zeta		865,38	194,58	62,69	25,94	10,27	3,89	1,30	0,43	0,19

Drehmomente freies Wellenende PN 10

DN	200	250	300	350	400	450	500	600	700	800	900	1000	1200
Nm	408	612	901	1122	1343	1938	1938	2890	5600	8110	8050	8580	19500

Drehmomente freies Wellenende PN 16

DN	200	250	300	350	400	450	500	600	700	800	900	1000	1200
Nm	480	720	1060	1320	1580	2280	2280	3400	6200	9768	10540	14300	24000

Konstruktionsdetails integrierte Dichtfläche

DN 700-1200

AVK ABSPERRKLAPPEN PN 10 ODER PN 16 756/2B

Doppelexzentrisch, doppelt geflanscht, Edelstahlsitz, freies Wellenende, DN 700-1200
Design nach EN 593, Baulängen nach DIN EN 558 Reihe 14 (DIN 3202 - F4)
Flansche und Bohrungen nach ISO 7005-2 (EN 1092-2: 1997, DIN 2501)

Verwendungsbereich:

Für Wasser und neutrale Flüssigkeiten bis max. 70°C

Tests:

Hydrauliktests nach DIN EN 1074-1+2/ EN 12266:

Abschluss: 1,1 x PN
Gehäuse: 1,5 x PN

Funktionstest: 1 x öffnen / schließen

Betätigung:

Schneckengetriebe mit Handrad
Elektrischer Antrieb
Spindelverlängerung

Auf Anfrage lieferbar:

Wandstandanzeiger der Klappenscheibe

Zulassungen:

DIN-DVGW-Reg.-Nr. in Bearbeitung

Materialien:

Gehäuse, Scheibe		Sphäroguss, GJS-500-7 nach DIN EN 1563 (GGG-50 nach DIN 1691
Klemmring Gehäusesitzring		Edelstahl DIN W. 1.4021/W, 1.4301
Beschichtung	Außen:	Elektrostatisch aufgebrachtes Epoxydpulver nach DIN 30677-2 und GSK Richtlinien
	Innen:	Elektrostatisch aufgebrachtes Epoxydpulver nach DIN 30677-2 und GSK Richtlinien
	Scheibe:	Elektrostatisch aufgebrachtes Epoxydpulver nach DIN 30677-2 und GSK Richtlinien
Welle		Edelstahl DIN W. 1.4057
Dichtring		EPDM
O-ringe		NBR-Kautschuk
Lager, Buchsen		Aluminium-Bronze
Schrauben, Keile		Edelstahl A2

AVK Mittelmann Armaturen GmbH

39A7562bCC

Änderungen im Zuge der Weiterentwicklung vorbehalten.

Copyright©AVK Group A/S 2011

TECHNISCHE SPEZIFIKATIONEN

756/2B

Doppelexzentrisch, doppelt geflanscht, Edelstahlsitz, freies Wellenende, DN 700-1200
Design nach EN 593, Baulängen nach DIN EN 558 Reihe 14 (DIN 3202 - F4)
Flansche und Bohrungen nach ISO 7005-2 (EN 1092-2: 1997, DIN 2501)

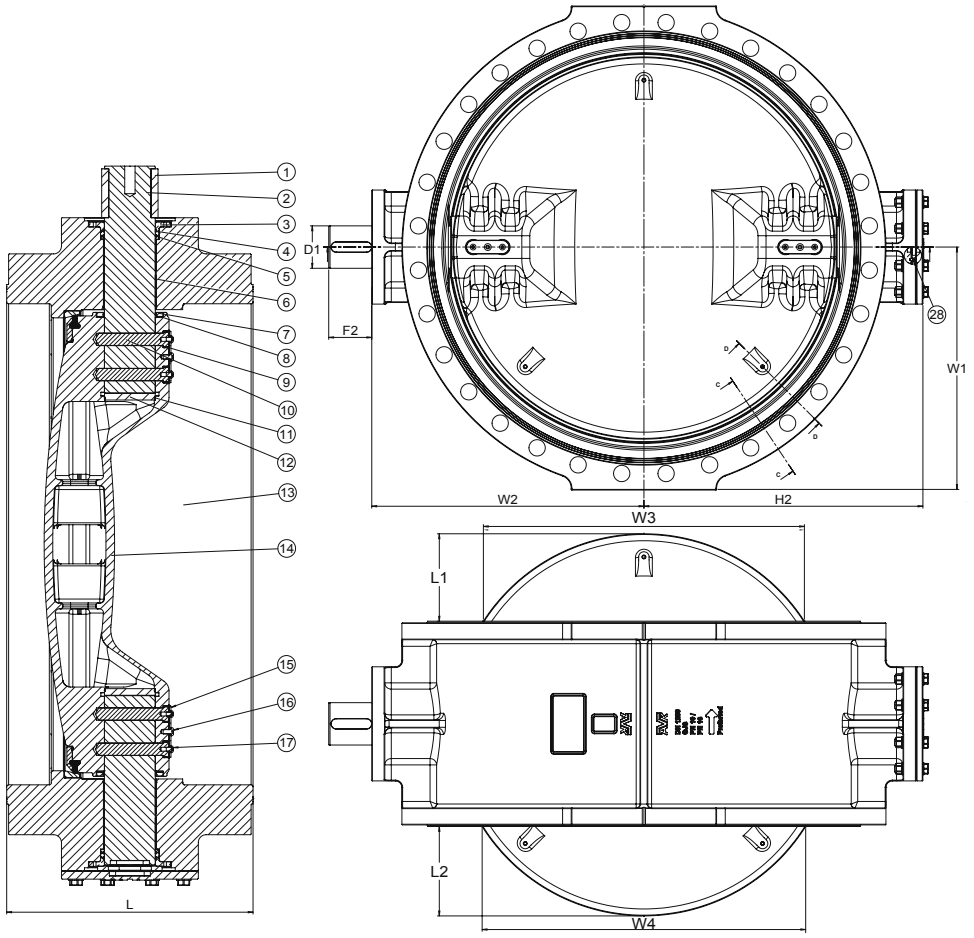

Teileliste

1. Keil
2. Wellenende
3. Dichtgehäuse
4. O-Ring
5. O-Ring
6. Selbstfettend. Lager
7. Scheibendeckring
8. Scheibendeckdichtung
9. O-Ring
10. Antriebsstift
11. O-Ring
12. Stecker
13. Gehäuse
14. Scheibe
15. Sicherheitsplatte
16. Schraube
17. Schraube
18. Mutter
19. Scheibe
20. Schraube
21. Schraube
22. Axiallager
23. Schraube
24. Deckplatte
25. Dichtung
26. Wellenstumpf
27. Sicherheitskeil
28. Schraube
29. Schraube
30. O-Ring
31. Bolzen
32. Scheibe
33. Schraube
34. O-Ring
35. O-Ring
36. Klemmring
37. Niro-Sitzring
38. Scheibendichtung

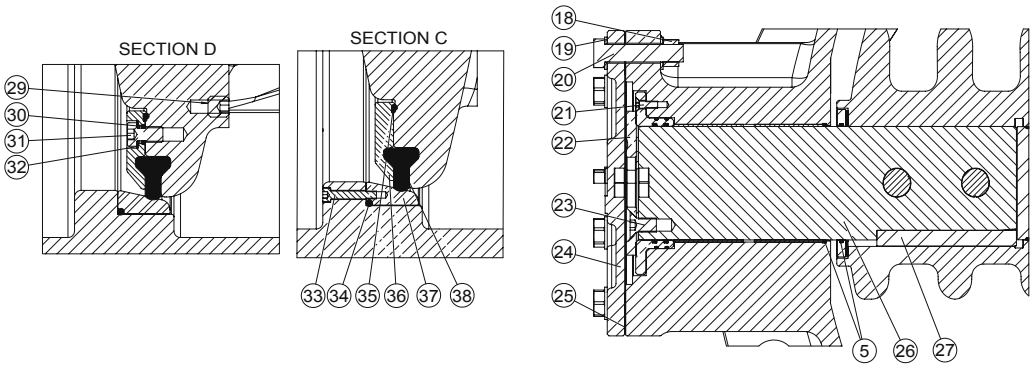

AVK Best.nr.	DN	W2 mm	W1 mm	H2 mm	F2 mm	L mm	L1 mm	L2 mm	W3 mm	W4 mm	D1 mm	ISO 5210	PN	Gewicht in kg
756-0700-1-0400819	700	530	448	550	100	430	127	133	533	543	ø65	F25	10	411
756-0700-1-1400819	700	530	455	550	100	430	127	133	533	543	ø65	F25	16	478
756-0800-1-0400819	800	600	508	620	100	470	156	162	627	636	ø80	F25	10	559
756-0800-1-1400819	800	600	513	620	100	470	156	162	627	636	ø80	F25	16	624
756-0900-1-0400819	900	670	558	690	103	510	186	192	722	730	ø80	F25	10	706
756-0900-1-1400819	900	670	563	690	103	510	186	192	722	730	ø80	F25	16	811
756-1000-1-0400819	1000	750	615	770	115	550	216	222	816	824	ø100	F25	10	925
756-1000-1-1400819	1000	750	628	770	115	550	216	222	816	824	ø100	F25	16	1050
756-1200-1-0400819	1200	835	728	855	115	630	269	275	986	993	ø100	F30	10	1379
756-1200-1-1400819	1200	835	743	855	147	630	269	275	986	993	ø130	F30	16	1583

DN 1300 - 2200 auf Anfrage

Kv Werte

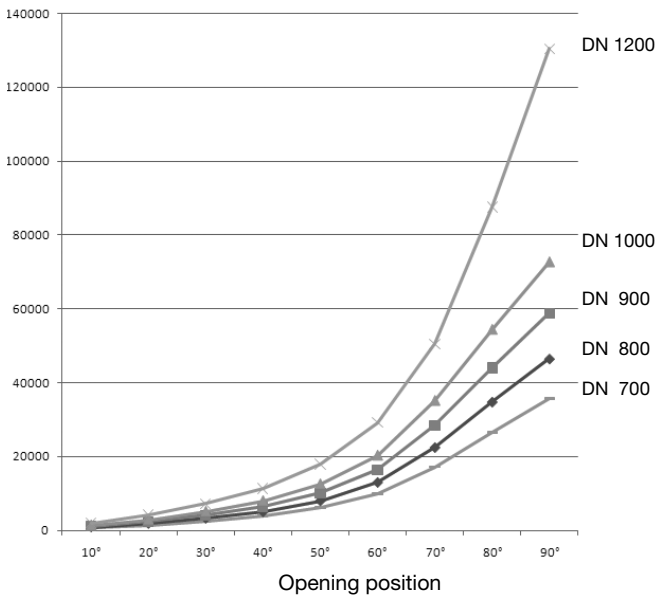

Kv/Zeta Werte

	Winkel DN	10°	20°	30°	40°	50°	60°	70°	80°	90°
Kv	700	665	1403	2472	3844	6110	9926	17192	26634	35591
Zeta		866,89	194,76	62,74	25,94	10,27	3,89	1,30	0,54	0,30
Kv	800	869	1833	3229	5021	7980	12964	22455	34787	46487
Zeta		866,04	194,65	62,73	25,94	10,27	3,89	1,30	0,54	0,30
Kv	900	1100	2320	4087	6354	10100	16408	28420	44028	58835
Zeta		865,77	194,63	62,72	25,95	10,27	3,89	1,30	0,54	0,30
Kv	1000	1358	2864	5046	7945	12470	20257	35086	54355	72636
Zeta		865,80	194,66	62,71	25,29	10,27	3,89	1,30	0,54	0,30
Kv	1200	1956	4125	7267	11297	17956	29170	50524	87511	130454
Zeta		865,38	194,58	62,69	25,94	10,27	3,89	1,30	0,43	0,19

Drehmomente freies Wellenende PN 10

DN	200	250	300	350	400	450	500	600	700	800	900	1000	1200
Nm	408	612	901	1122	1343	1938	1938	2890	5600	8110	8050	8580	19500

Drehmomente freies Wellenende PN 16

DN	200	250	300	350	400	450	500	600	700	800	900	1000	1200
Nm	480	720	1060	1320	1580	2280	2280	3400	6200	9768	10540	14300	24000

Konstruktionsdetails Edelstahlsitz

DN 700-1200